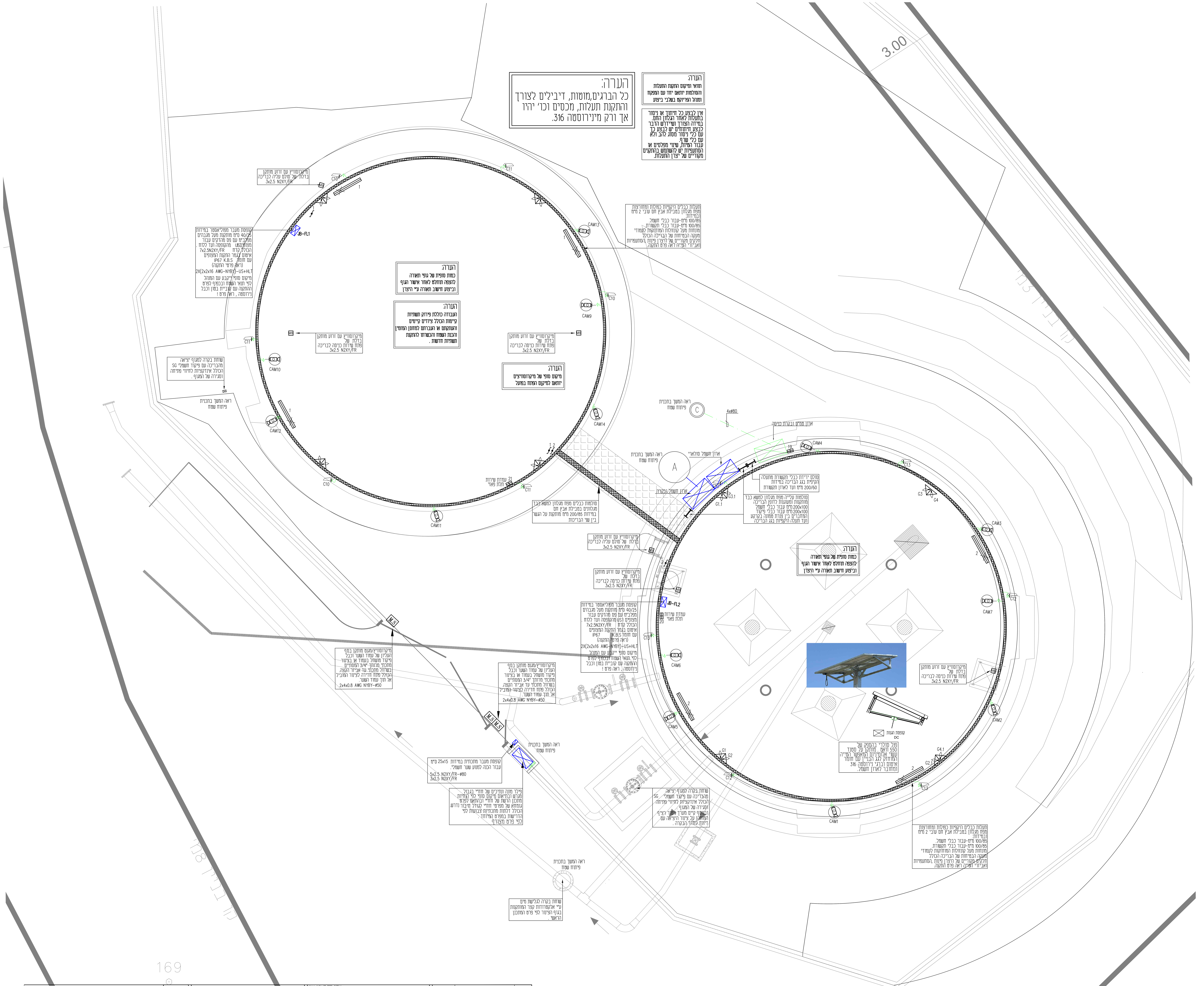

מקרא :

- מפסק מאור יחיד , כפול , חילוף אטום IP55 למים בגובה 120 ס"מ (אלא אם צויין אחרת)
- שקע עבור מזגן מפוצל פינים עגולים 20 אמפר או 16 אמפר לפי התכנון H=220
- שקע חד פאזי 16 אמפר , ישראלי אטום IP55 בגובה 140 ס"מ (אלא אם צויין אחרת)
- מקבץ שקעים ע"י עמדה משולבת דוגמת עדה פלסט לפי פרט 1 .
- תיבת הדלקות לחצנים מוארים לפי סכמה חד קווית.
- גלאי אש אופטי מערכת אזורית או לחזלופין אנלוגית.
- גלא חום למערכת אזורית.
- מנורת סימון גילוי אש
- לחצן ידני לגילוי אש
- צופר אש עם נצנץ להתקנה חיצונית .
- צופר אש עם נצנץ להתקנה פנימית .
- מנורת קיר להתקנה חיצונית בהתאם לפרט הגוף הנבחר . LED 40W לפי דגם נבחר בכתב הכמויות.IP67,4000K
- נקודת טלפון עבור רכזת גילוי ו.או ארון תקשורת
- מיקרוסוויץ מכני עם מגע יבש הכולל זרוע בדלת/ או לחילופין מגנט המחובר לרכזת הפריצה .
- מנורת חירום חד תכליתית מותקנת בתקרה בהתקנה חיצונית עם סוללה נטענת, LED 6.5W עשויה יציקת אלומיניום , מתאימה לדרישות התקן הישראלי , תוצרת: EATON דגם : CG-LINE A3HCGL יבואן: לירד שטיינץ .
- גוף תאורה LED,35W,4450lm מוגן מים בדרגת אטימות IP66. עשוי פוליקרבונט עם סגרים מנירוסטה 316, גוון אור4000K כדוגמת IBV. יבואן לירד שטיינץ. מותקן לקיר או תעלה או הבתקנה קבועה /תלויה לתקרה.
- שלט יציאה תקני מואר לד , יציקת אלומיניום , גובה אותיות 15 ס"מ עם סוללה נטענת ועומד בדרישות התקן הישראלי , כדוגמת לירד שטיינץ או ש"ע .
- גוף תאורה להצפת חצרות כנדרש בכתב הכמויות.

פרט קופסת אביזר שקעים פרט מס' 1

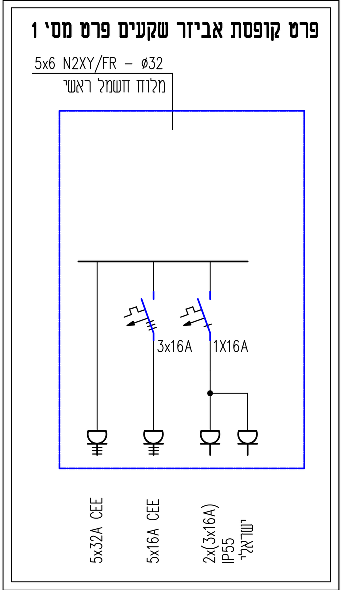

התקנות תעלות על קיר המבנה

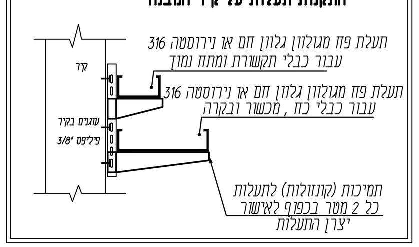

עידכון מס'	תאור העידכון	תאריך	
V0.0	תכניות למכרז	20.11.2023	

olesya .d Nov 22, 2023 - 9:28am
J:\38\3871\DWG\DWG\3871-40.dwg

שם הקובץ: File name: J:\38\3871\dwg\dwg\3871-40.dwg Ver: 22.11.2023

	תכנן	שרטט	בדק	אישר
שם	ק.בסמאן	ק.בסמאן	סלימאן ו.	סלימאן ו.
תאריך	01.11.23	01.11.23	05.11.23	10.11.23

דף: 1 מספר השרטוט: 40
מתוך: 1 מספר הפרויקט: 3871

☐ לעיון ☐ לאישור ■ למכרז ☐ לביצוע

הוכן עבור: **מי כרמל בע"מ**

הפרויקט: **בריכת מים נווה דוד**

נושא השרטוט: **תכנית מתקן ואינסטלציה חשמלית**

קנה מידה: 1:250

סלימאן וישאחי-מהנדסים יועצים
הנדסת חשמל ובקרה
תכנון , יעוץ , פיקוח
רח' דרך החרושת 8 ת.ד 425 עכו 2451710
(04-9913446) 04-9919156
INFO@SW-ENG.CO.IL .
Sleiman Weishahi

מי כרמל בע"מ
תאגיד המים והביוב של חיפה