תכנית פתח כניסה, סולם, מעקה וכלוב
קנ"מ 1:25

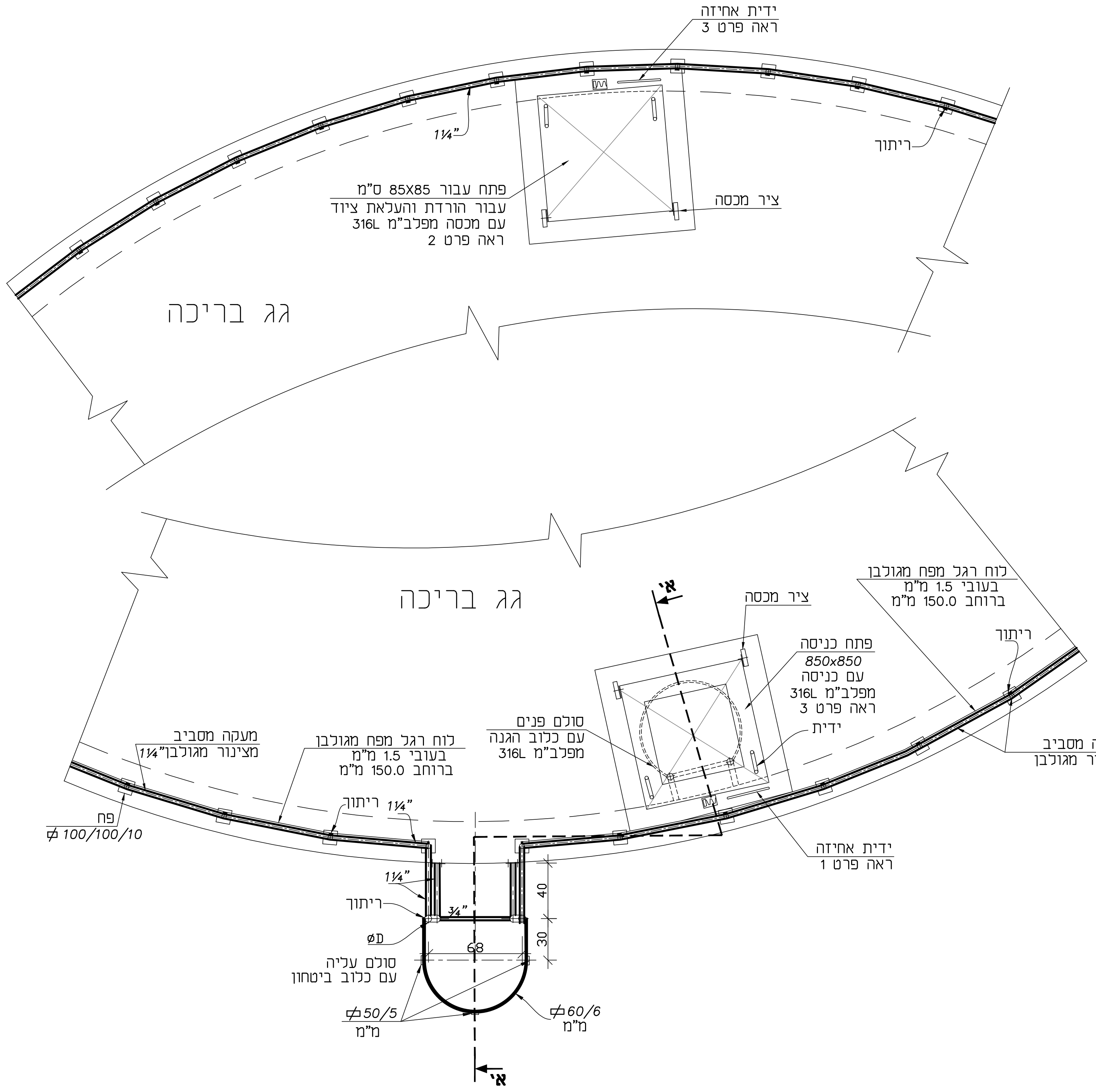
ידית אחיזה
ראה פרט 3
1¼"
ריתוך
פתח עבור 85X85 ס"מ
עבור הורדת והעלאת ציוד
עם מכסה מפלב"מ 316L
ראה פרט 2
ציר מכסה
גג בריכה
גג בריכה
א'
ציר מכסה
לוח רגל מפח מגולבן
בעובי 1.5 מ"מ
ברוחב 150.0 מ"מ
ריתוך
פתח כניסה
850x850
עם כניסה
מפלב"מ 316L
ראה פרט 3
ידית
סולם פנים
עם כלוב הגנה
מפלב"מ 316L
מעקה מסביב
מצינור מגולבן 1¼"
לוח רגל מפח מגולבן
בעובי 1.5 מ"מ
ברוחב 150.0 מ"מ
מעקה מסביב
מצינור מגולבן
פח
100/100/10
ריתוך 1¼"
ידית אחיזה
ראה פרט 1
1¼"
ריתוך
¾"
ØD
68
40
30
סולם עליה
עם כלוב ביטחון
50/5
מ"מ
60/6
מ"מ
א'

מבט על הסולם (ללא כלוב בטחון)
קנ"מ 1:25

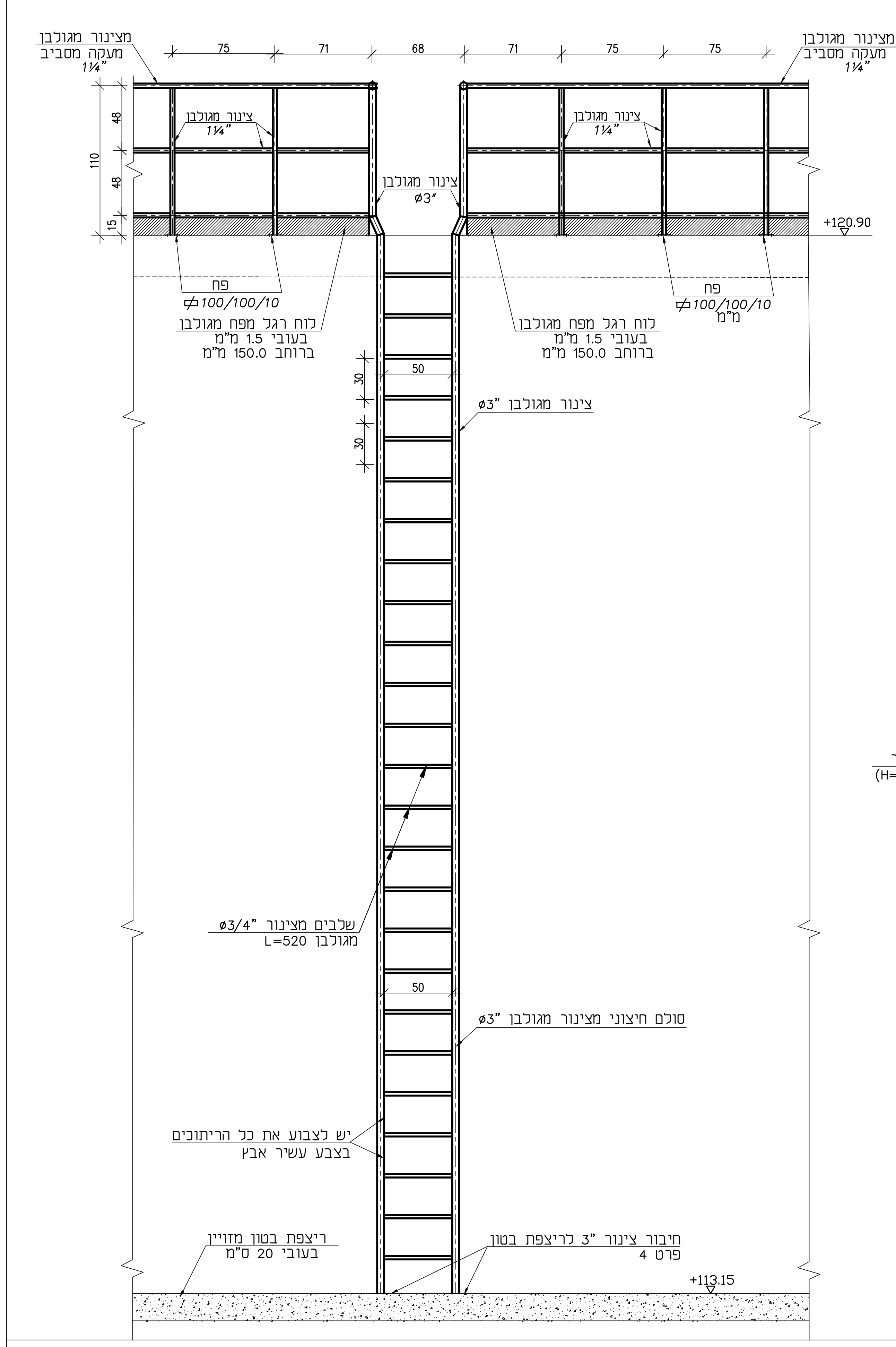
מצינור מגולבן
מעקה מסביב
1¼"
75
71
68
71
75
75
מצינור מגולבן
מעקה מסביב
1¼"
110
48
48
15
צינור מגולבן
1¼"
צינור מגולבן
Ø3"
צינור מגולבן
1¼"
+120.90
פח
100/100/10
לוח רגל מפח מגולבן
בעובי 1.5 מ"מ
ברוחב 150.0 מ"מ
פח
100/100/10
מ"מ
לוח רגל מפח מגולבן
בעובי 1.5 מ"מ
ברוחב 150.0 מ"מ
50
30
30
Ø3" צינור מגולבן
שלבים מצינור "Ø3/4
L=520 מגולבן
50
Ø3" סולם חיצוני מצינור מגולבן
יש לצבוע את כל הריתוכים
בצבע עשיר אבץ
ריצפת בטון מזויין
בעובי 20 ס"מ
חיבור צינור "3 לריצפת בטון
פרט 4
+113.15

חתך א'-א'
קנ"מ 1:25

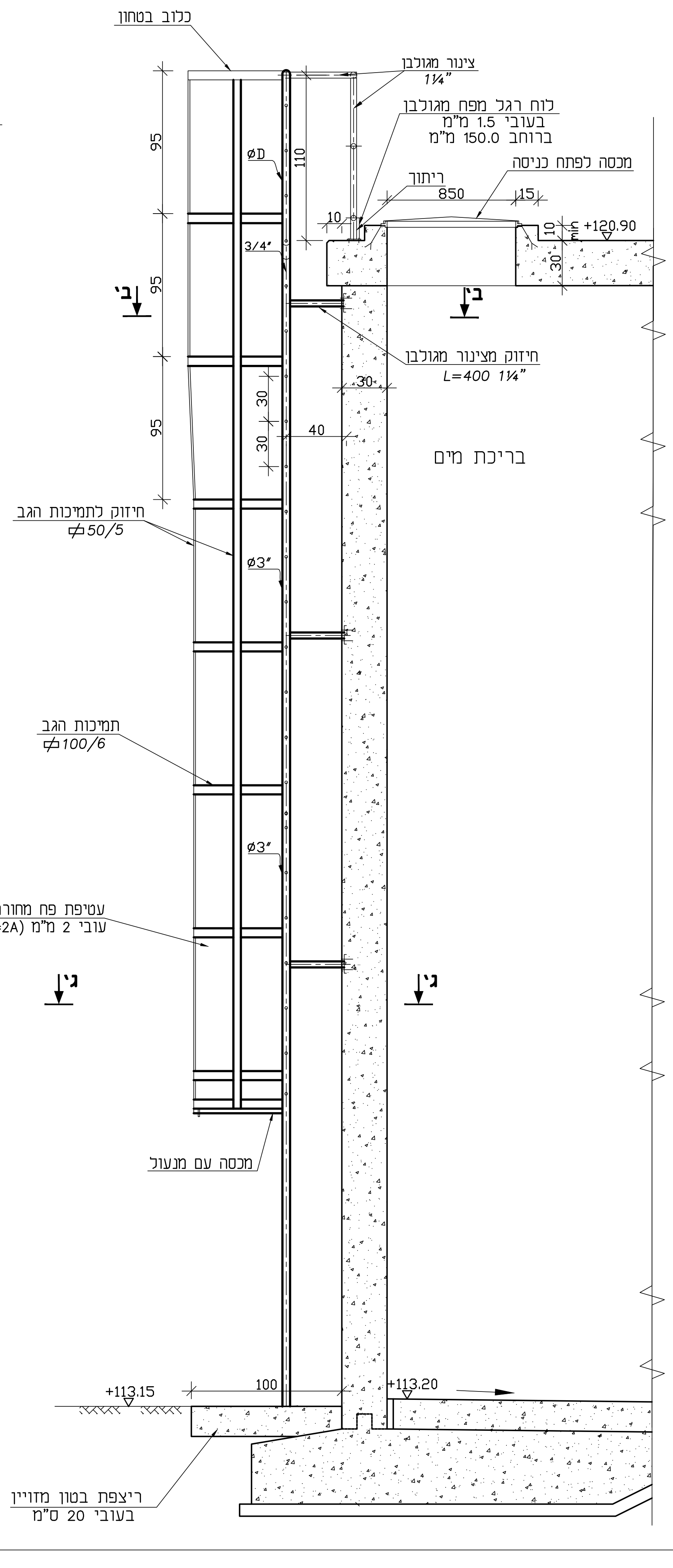
כלוב בטחון
צינור מגולבן
1¼"
לוח רגל מפח מגולבן
בעובי 1.5 מ"מ
ברוחב 150.0 מ"מ
מכסה לפתח כניסה
ריתוך
850
15
10
10
min
30
+120.90
95
95
95
ØD
110
3/4"
ב'
ב'
חיזוק מצינור מגולבן
L=400 1¼"
30
30
30
40
בריכת מים
חיזוק לתמיכות הגב
50/5
Ø3"
תמיכות הגב
100/6
Ø3"
עטיפת פח מחורר
עובי 2 מ"מ (H=2A)
ג'
ג'
מכסה עם מנעול
+113.15
100
+113.20
ריצפת בטון מזויין
בעובי 20 ס"מ

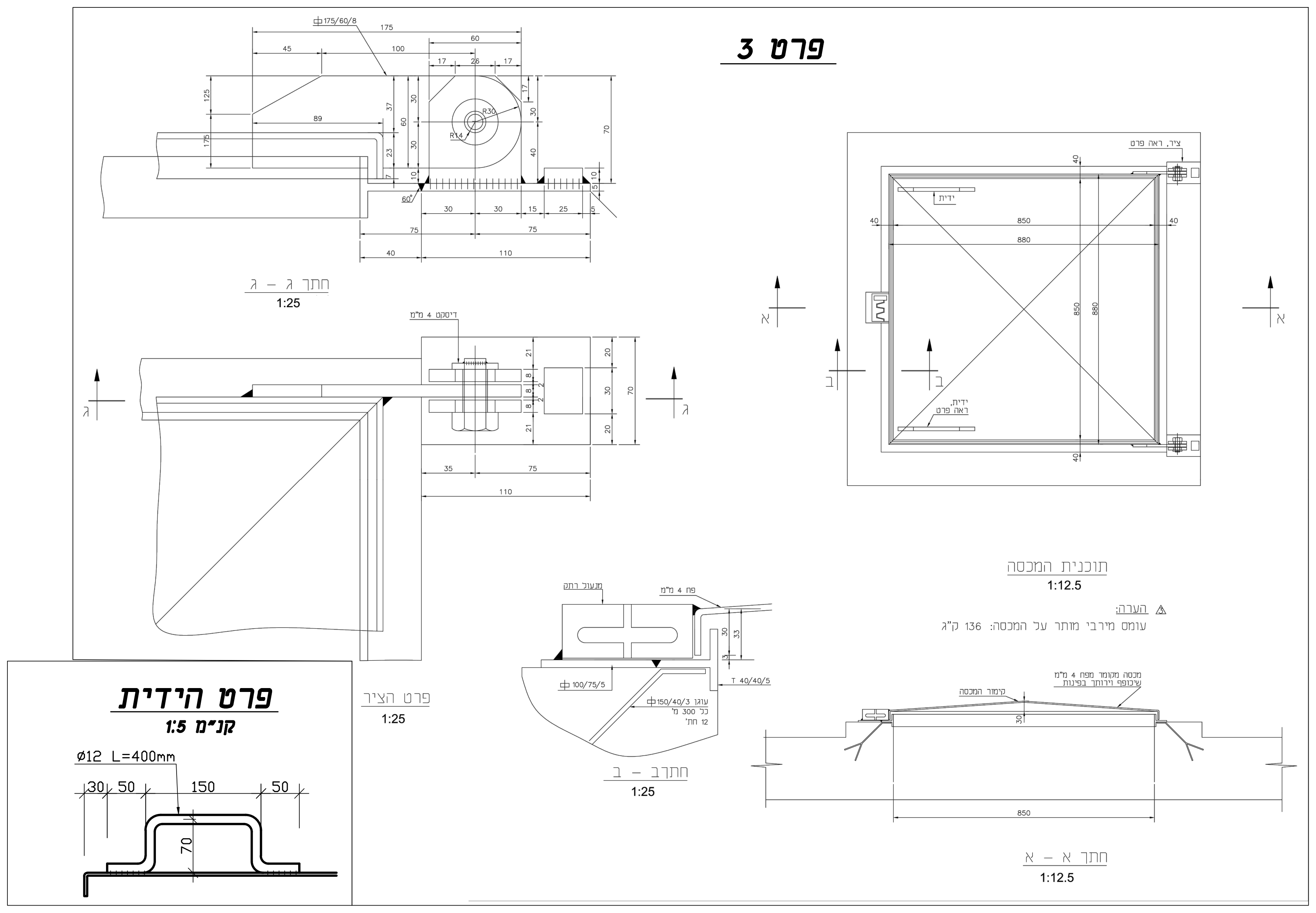
175/60/8
175
60
45
100
17
26
17
125
175
89
37
23
30
60
30
R30
R14
30
40
17
70
10
7
60°
30
30
15
25
5
10
5
75
75
40
110
דיסקט 4 מ"מ
ג
ג
21
8
8
8
21
2
2
20
30
20
70
35
75
110
ציר, ראה פרט
40
ידית
40
850
880
40
א
א
ב
ב
850
880
ידית,
ראה פרט
40
מנעול רתק
פח 4 מ"מ
30
33
3
100/75/5
150/40/3 עוגן
כל 300 מ'
12 יחי'
T 40/40/5
מכסה מקומר מפח 4 מ"מ
שיכופף וירותך בפינות
קימור המכסה
30
850
Ø12 L=400mm
30
50
150
50
70

פרט 3

חתך ג – ג
1:25

פרט הציר
1:25

חתרב – ב
1:25

תוכנית המכסה
1:12.5

△ הערה:
עומס מירבי מותר על המכסה: 136 ק"ג

חתך א – א
1:12.5

פרט הידית
קנ"מ 1:5

חתך ב'-ב'
קנ"מ 1:25

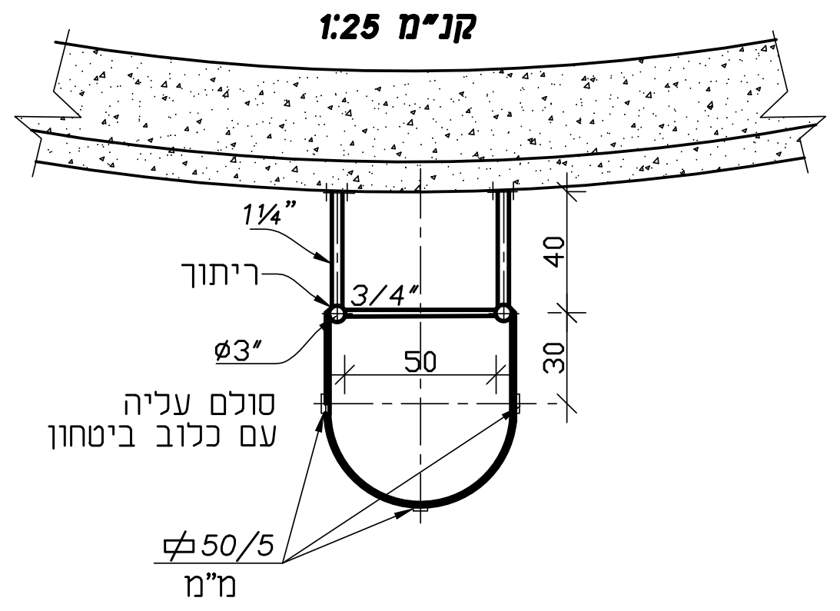
1¼"
ריתוך
3/4"
Ø3"
50
40
30
סולם עליה
עם כלוב ביטחון
50/5
מ"מ

חתך ה'-ה'
קנ"מ 1:25

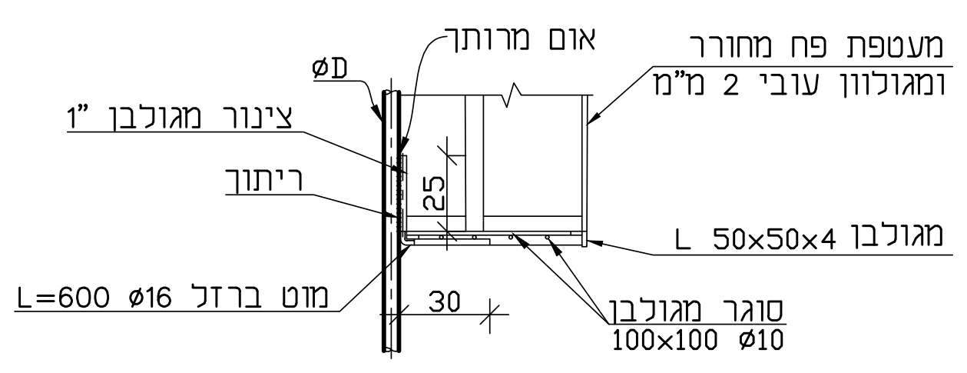
ØD
אום מרותך
מעטפת פח מחורר
ומגולוון עובי 2 מ"מ
1" צינור מגולבן
ריתוך
25
L 50x50x4 מגולבן
L=600 Ø16 מוט ברזל
30
סוגר מגולבן
100x100 Ø10

חתך ג'-ג'
קנ"מ 1:25

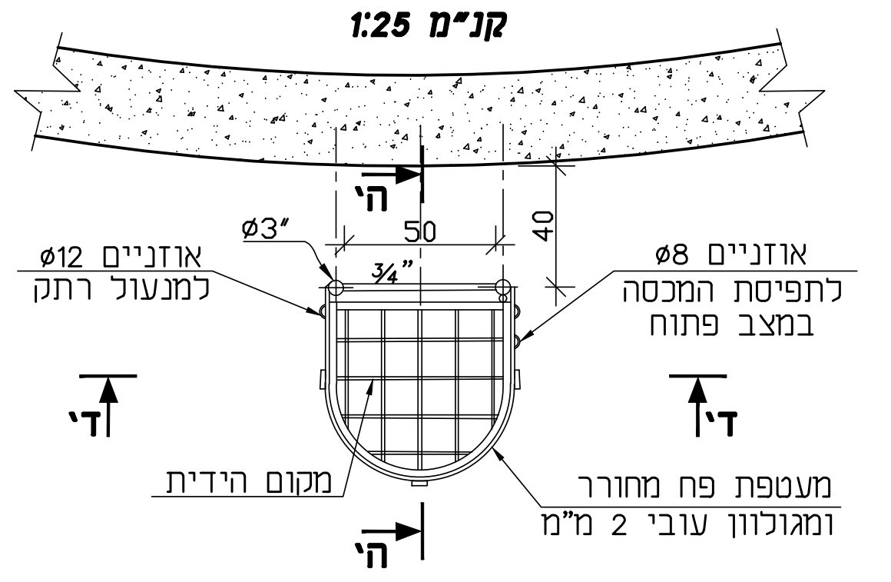
ה'
Ø3"
50
40
¾"
אוזניים Ø12
למנעול רתק
אוזניים Ø8
לתפיסת המכסה
במצב פתוח
ד'
ד'
מקום הידית
מעטפת פח מחורר
ומגולוון עובי 2 מ"מ
ה'

חתך ד'-ד'
קנ"מ 1:25

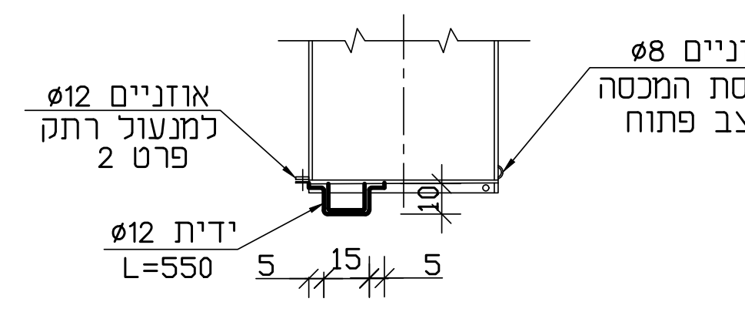
אוזניים Ø12
למנעול רתק
פרט 2
אוזניים Ø8
לתפיסת המכסה
במצב פתוח
10
ידית Ø12
L=550
5
15
5

פרט 1
ידית אחיזה ע"י פתח הכניסה
קנ"מ 1:25

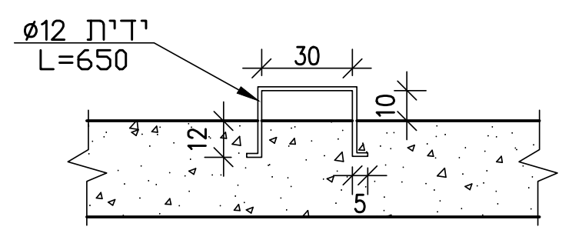
ידית Ø12
L=650
30
10
12
5

פרט 2

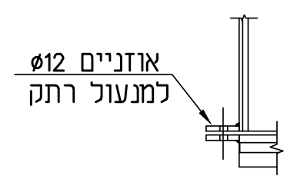
אוזניים Ø12
למנעול רתק

פרט הציר

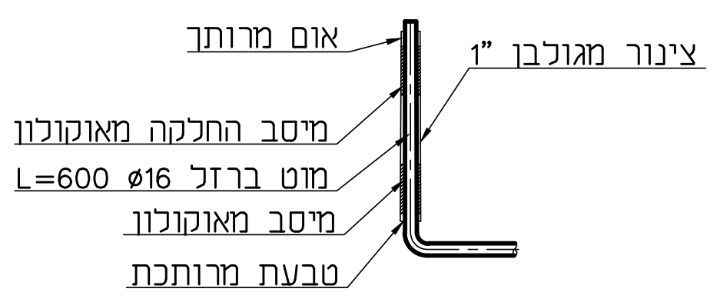
אום מרותך
1" צינור מגולבן
מיסב החלקה מאוקולון
L=600 Ø16 מוט ברזל
מיסב מאוקולון
טבעת מרותכת

פרט 4
פרט חיבור צינור "3 לרצפת בטון
קנ"מ 1:5
המידות במ"מ

מבט על

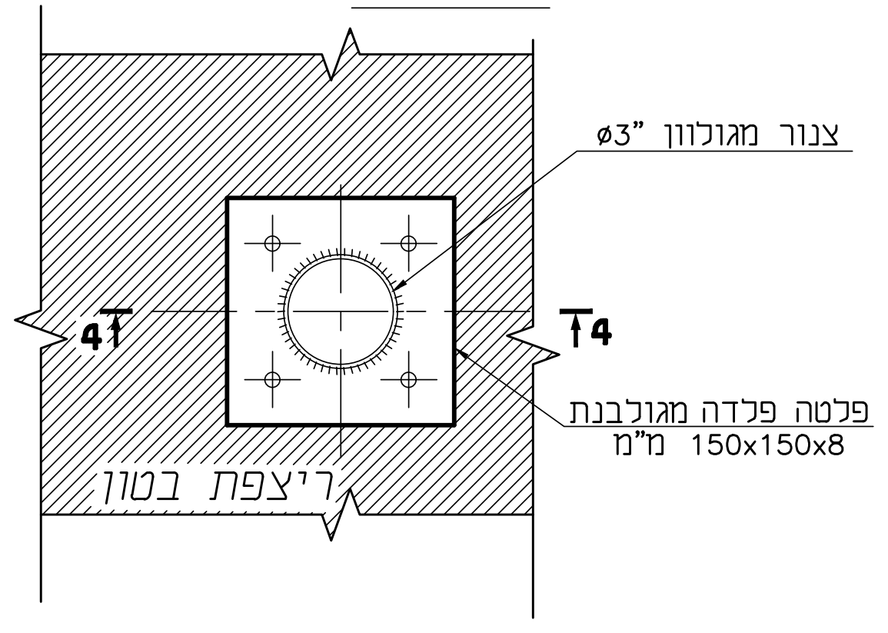
Ø3" צנור מגולוון
4
4
פלטה פלדה מגולבנת
150x150x8 מ"מ
ריצפת בטון

חתך 4-4
קנ"מ 1:5

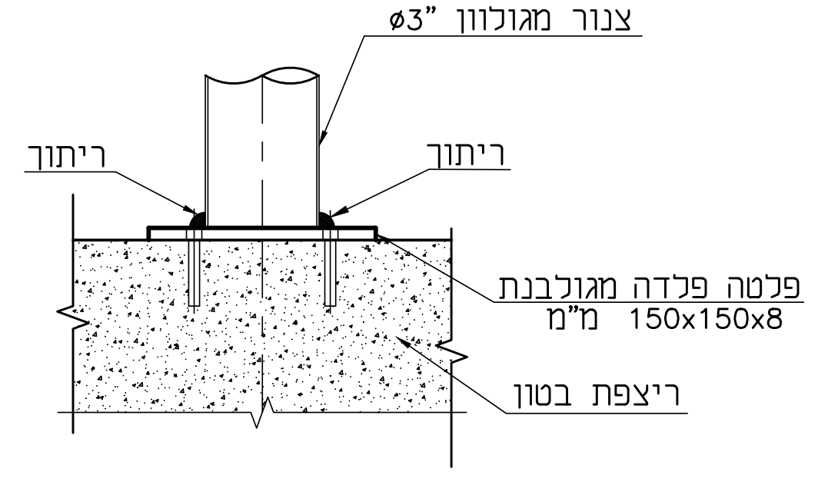
Ø3" צנור מגולוון
ריתוך
ריתוך
פלטה פלדה מגולבנת
150x150x8 מ"מ
ריצפת בטון

הערות:

1. כל המידות בס"מ.
2. הסטנדרט הנ"ל מותאם לגג בטון,
   והמעקה מוקם בהתאם למיקום הפתחים בגג.
3. כל חלקי מתכת מגולוונים באבץ חם.

מסי מהדורה	שינויים : CHANGES :	תאריך : DATE :
2	תכנית למכרז	05.12.2022
1	תכנית מפורטת	03.03.2022

על המבצע לבדוק את התוכניות ולבקר את המידות לפני הביצוע. בכל מקרה של טעות, סתירה, או אי-התאמה, עליו להודיע מיד למשרדו של המהנדס האחראי ולקבל הוראות בכתב לביצוע.

הוכן עבור :

מי כרמל בע"מ
תאגיד המים והביוב של חיפה
רח' הייניך 18 חיפה 31047
טל: 04-8685821 פקס: 04-8685921

תכנון ראשוני ☐ תכנון מוקדם ☐ תכנון כללי ☐ תכנון מפורט ■

לעיון ○ לאישור ○ למכרז ●

שם הפרויקט : NAME :
בריכת מי שתיה נווה דוד 2

שם התכנית : TITLE:
סולם חיצוני ופתח כניסה
עם מעקה על גג הבריכה

תכנן	שרטט	ביקר	אישר
א. טיוטיקוב	א. טוניק	ו. חטאר	ו. חטאר

תכנית מסי : DRW. NO.	קנה מידה : SCALE:	תאריך : DATE:
7182-07	שונה	07.2021

לביא-נטיף מהנדסים יועצים בע"מ LAVI-NATIF CONSULTING ENGINEERS LTD.
הנדסת מים – ביוב – ניקוז
תכנון, יעוץ ופיקוח הנדסי
WATER,SEWAGE & DRAINAGE ENGINEERING
DESIGN, CONSULTING, SUPERVISION
רח' השיקמה 3 א.ת. אזור 58001
HASHIKMA 3 ST, AZUR 58001
טלפון: TEL: 03-5584505.6.7
פקס: FAX: 03-5584524
ת.ד. 241 נשר 3665118
P.O.B 241 NESHER 3665118
טלפון: TEL: 04-8325647
פקס: FAX: 04-8227101
E-MAIL: haifa@lavi-natif.co.il

L:\7182\7182-07.dwg 05/Dec/2022 - 08:20